Antriebsmaschinen

382 Technische Informationen

Pneumatische Antriebsmaschinen

384 Bandschleifer

385 Geradschleifer

Elektrische Antriebsmaschinen

398 Satiniermaschine

Produktlinien-Kennzeichnung
Die Produktlinien werden am Tabellenkopf mit den entsprechenden Reitern gekennzeichnet.
Weitere Informationen auf den Seiten **14** und **15**.

Informationen

Allgemeines
Unsere pneumatischen Antriebsmaschinen zeichnen sich durch hohe Leistung und geringen Luftverbrauch aus. Die robusten Lamellenmotoren sind bis zum Stillstand belastbar, ohne Schaden zu nehmen.
Die Maschinen sind mit einem Drehzahlbegrenzer ausgerüstet, so dass die Leerlaufdrehzahl im Rahmen der angegebenen Toleranz nicht überschritten werden kann.
Die servicefreundliche Konstruktion begünstigt das einfache Auswechseln von Verschleißteilen.

Druckluftversorgung
Bereits ab einem Fließdruck von 0,63 MPa (= 6,3 bar) entfalten die Antriebe ihre volle Leistung. Wir beraten Sie gerne bei der optimalen Auslegung der Druckluftzuleitung. Erste Informationen zu Leitungsquerschnitten können den technischen Informationen entnommen werden.

Luftverbrauch (siehe Maschinendaten)	Anschlussgewinde
0,05–0,5 m³/min	G ¼"
0,15–0,9 m³/min	G ⅜"
0,5–1,5 m³/min	G ½"
0,8–6,0 m³/min	G ¾"

Schmierung Lamellenmotor
Eine Wartungseinheit, bestehend aus Wasserabscheider und Öler, schützt die Lamellenmotoren zuverlässig vor Verschleiß, reduziert den Wartungsaufwand und erhöht die Lebensdauer.

Schmierung Turbinenantrieb

Maschinen mit Turbinenantrieb werden stets ohne Öler betrieben!

Da sich der Rotor weitgehend berührungslos im Maschinengehäuse dreht, führt dies zu besonders geringen Reibungsverlusten und zu hoher Energieeffizienz beim Schleifen und Fräsen.

Ergonomie und Sicherheit

Vibration
Zum Schutz der Anwender werden alle Antriebsmaschinen entsprechend der aktuellen europäischen Lärm- und Vibrationsrichtlinie geprüft und gekennzeichnet. Die Vibrationen werden dabei dreidimensional erfasst und berechnet.

Ergonomie
Im Vergleich zu elektrischen Antriebsmaschinen bieten Druckluftantriebe eine höhere Leistung bei geringerem Gewicht. Dank der ergonomisch geformten, isolierten Handgriffe liegen die Maschinen gut in der Hand und ermöglichen so ermüdungsfreies Arbeiten.
Auch die Bearbeitung schwer zugänglicher Werkstücke ist mit LUKAS- Druckluftantrieben kein Problem, denn bei vielen Maschinen können Spindellänge, Luftauslass und Ventilausführung optimal an die Anforderungen der Anwender angepasst werden.

Sicherheit
Selbst der Einsatz in explosionsgefährdeten Bereichen ist möglich.

Qualität
Alle Maschinen verfügen über ein robustes Aluminiumgehäuse und sind für den Einsatz in rauer Umgebung konzipiert. Die Motoren können auch im Dauerbetrieb bei maximaler Leistung nicht überhitzen. Im Rahmen einer 100-prozentigen Qualitätskontrolle durchlaufen alle Maschinen vor der Auslieferung eine Drehzahl- und Leistungsmessung.

Sicherheitshinweis
Es dürfen nur Werkzeuge eingesetzt werden, die für die mit den jeweiligen Maschinen erreichbaren Umfangsgeschwindigkeiten sicherheitstechnisch geeignet und zugelassen sind.

Übersicht Pneumatische Antriebsmaschinen

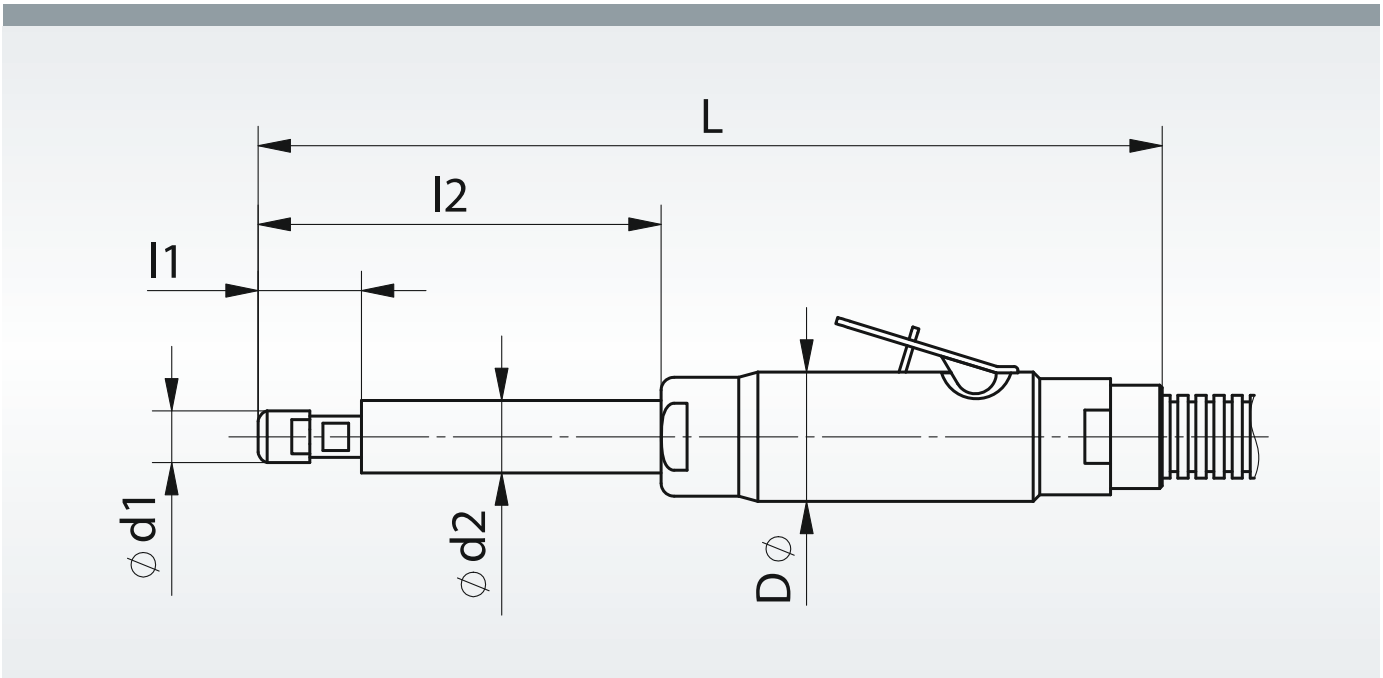

Technische Daten

Bezeichnung	Drehzahl min-1	Leistung kW	d1 mm	l1 mm	d2 mm	l2 mm	D mm	L mm	Katalogseite
AMIN 30 BSH	30.000	0,300	19	28	h = 86		35	220	384
AMIN 12-030 GD	12.000	0,300	16	26	---	---	35	195	385
AMIN 15-030 GD	15.000	0,300	16	26	---	---	35	195	385
AMIN 12-030 GH	12.000	0,300	16	26	---	---	35	195	385
AMIN 15-100 GH	15.300	1,000	24	37	34	148	51	350	386
AMIN 15-070 GH2L	15.300	0,700	24	35	24	440	46	630	387
AMIN 15-100 GHL	15.300	1,000	24	31	24	160	51	360	388
AMIN 19-100 GHL	19.000	1,000	24	31	24	160	51	360	388
AMIN 19-100 GH	19.000	1,000	24	37	34	148	51	350	389
AMIN 19-100 GHK	19.000	1,000	24	44	---	---	51	245	389
AMIN 20-030 GD	20.000	0,300	16	26	---	---	35	195	390
AMIN 23-030 GD	23.000	0,300	16	26	---	---	35	195	390
AMIN 20-030 GH	20.000	0,300	16	26	---	---	35	195	390
AMIN 30-030 GD	30.000	0,300	14	16	---	---	36	190	391
AMIN 30-030 GH	30.000	0,300	14	16	---	---	36	190	391
AMIN 32-027 GD	32.000	0,270	13	20	23	35	29	210	392
AMIN 45-030 GD	45.000	0,300	14	16	---	---	36	190	393
AMIN 45-030 GH	45.000	0,300	14	16	---	---	36	190	393
AMIN 55-011 GD	55.000	0,110	9	14	---	---	20	125	394
AMIN 72-013 GD	72.000	0,130	10	15	---	---	29	165	395
AMIN 70-025 TGD	70.000	0,250	14	16	---	---	42	175	396
AM 07/100 GH	7.600	1,500	63	15	51	130	74	530	397
AM 11/080 GH	10.700	1,100	40	10	47	110	62	498	397

Industry

Bandschleifer, isoliert

Bestell-Beispiel: A3993302113

Länge: ca. 325 mm
Höhe: ca. 86 mm
Maschinengewicht: ca. 0,90 kg
Antriebsart: Lamellenmotor

Weitere technische Daten siehe Seite 383.

Bezeichnung	Ventil	Leerlauf-drehzahl min $^{-1}$	Leistung KW	Luftverbrauch unter Last m³/min	Schleifbandumfangs-geschwindigkeit m/s	Schlauch-nennweite mm	Artikelnummer	
AMIN 30 BSH	Hebel	30.000	0,3	0,45	28	6	A3993302113	■

Im Lieferumfang enthalten:
Spannarm für Langbänder der Abmessung 13 x 305 mm, Zuluftschlauch, Abluftschlauch mit Schalldämpfer, Spannzange 6 mm, Bedienungswerkzeug

Sonderzubehör:
Spannzangen für Ø 3 mm, 4 mm, 5 mm, 1/8'', 3/16'', 1/4''
Bandarme in verschiedenen Abmessungen (Längen, Breiten und Rollendurchmesser) ab Lager lieferbar

Aus unserem Lager erhältlich:
Langbänder 13 x 305 mm

Einsetzbar mit LUKAS-Werkzeugen:
Bitte beachten Sie die jeweiligen Drehzahlangaben auf unserer Werkzeugverpackung.

Industry

SBL, Langbänder

Bestell-Beispiel: A3000130305040T01

Verpackungseinheit:
100 Stück je Sorte
Umfangsgeschwindigkeit: 28 m/s
NK = Normalkorund
ZK = Zirkonkorund

Bezeichnung	Körnung	B mm	Länge mm	Gewebe	Artikelnummer	Anwendungsempfehlung									
SBLT	ZK 40	13	305	robust-flexibel	A3000130305040T01	❶	❷	③	④	⑤			⑧		■
SBLT	NK 60	13	305	robust-flexibel	A3000130305060T	❶	②	③	④	❺	⑥	⑦	❽		■
SBLT	ZK 60	13	305	robust-flexibel	A3000130305060T01	❶	❷	③	④	⑤			⑧		■
SBLT	NK 80	13	305	robust-flexibel	A3000130305080T	❶	②	③	④	❺	⑥	⑦	❽		■
SBLX	NK 80	13	305	robust	A3000130305080X	❶	②	③	④	❺	⑥	⑦	❽		■
SBLT	ZK 80	13	305	robust-flexibel	A3000130305080T01	❶	❷	③	④	⑤			⑧		■
SBLT	NK 120	13	305	robust-flexibel	A3000130305120T	❶	②	③	④	❺	⑥	⑦	❽		■
SBLX	NK 120	13	305	robust	A3000130305120X	❶	②	③	④	❺	⑥	⑦	❽		■

Industry

Geradschleifer, isoliert

Bestell-Beispiel: A3993101112

Länge: ca. 175 mm
Durchmesser: Ø 34,5 mm
Maschinengewicht: ca. 0,90 kg
Antriebsart: Lamellenmotor integrierter Drehzahlregler

Weitere technische Daten siehe Seite 383.

Bezeichnung	Ventil	Leerlauf-drehzahl min $^{-1}$	Leistung KW	Luftverbrauch unter Last m³/min	Spannzange Ø mm	Schlauch-nennweite mm	Artikelnummer	
AMIN 12-030 GD	Dreh	12.000	0,3	0,49	6	8	A3993101112	■
AMIN 12-030 GH	Hebel	12.000	0,3	0,49	6	8	A3993102112	■
AMIN 15-030 GD	Dreh	15.000	0,3	0,52	6	8	A3993101115003	■

Im Lieferumfang enthalten:
Zuluftschlauch, Abluftschlauch mit Schalldämpfer, Spannzange 6 mm, Bedienungswerkzeug

Sonderzubehör:
Spannzangen für Ø 3 mm, 4 mm, 5 mm, 1/8", 3/16", 1/4"

Einsetzbar mit LUKAS-Werkzeugen: Bitte beachten Sie die jeweiligen Drehzahlangaben auf unserer Werkzeugverpackung.	**Abmessung**	**Katalogseite(n)**
AMIN 12-030 GD/GH		
Frässtifte aus Hartmetall	bis Ø 20 mm	ab 25
Frässtifte aus HSS	bis Ø 8 mm	ab 63
Schleiffächer SFV/M	Ø 40 mm	ab 277
Schleiffächer SFI	Ø 30 mm	271
Schleiffächer SFA	Ø 15 mm, 20 mm, 30 mm	272
Schleifbänder SBZY	bis Ø 30 mm	ab 303
Schleifbänder SBKE	bis Ø 36 mm	311
Schleifrollen SRZY/SRKE	bis Ø 20 mm	ab 317
Schleifkappen SK...	bis Ø 21 mm	ab 321
Schleifhüllen SHKE	0885, 1385, 1885	329
Polierstifte P1	4020	ab 137
Polierstifte P2	Ø 20 mm	ab 140
Polierstifte P5	Ø 40 mm	ab 153
AMIN 15-030 GD		
Frässtifte aus Hartmetall	bis Ø 16 mm	ab 25
Frässtifte aus HSS	bis Ø 6 mm	ab 63
Schleiffächer SFI	Ø 30 mm	271
Schleiffächer SFA	Ø 15 mm, 20 mm, 30 mm	272
Schleifbänder SBZY	bis Ø 25 mm	ab 303
Schleifbänder SBKE	bis Ø 29 mm	311
Schleifrollen SRZY/SRKE	bis Ø 20 mm	ab 317
Schleifkappen SK...	bis Ø 16 mm	ab 321
Schleifhüllen SHKE	0885, 1385	329

Industry

Geradschleifer, isoliert

Bestell-Beispiel: A3993102115

Länge: ca. 310 mm
Durchmesser: Ø 52 mm
Maschinengewicht: ca. 2,3 kg
Antriebsart: Lamellenmotor
integrierter Drehzahlregler

Weitere technische Daten siehe Seite 383.

Bezeichnung	Ventil	Leerlauf-drehzahl min $^{-1}$	Leistung KW	Luftverbrauch unter Last m³/min	Spannzange Ø mm	Schlauch-nennweite mm	Artikelnummer	
AMIN 15-100 GH	Hebel	15.300	1	1	6	12	A3993102115	■

Im Lieferumfang enthalten:
Zuluftschlauch, Abluftschlauch mit Schalldämpfer, Spannzange 6 mm, Bedienungswerkzeug

Sonderzubehör:
Spannzangen für Ø 8 mm, 9 mm, 3/16'', 1/4'', 5/16''

Einsetzbar mit LUKAS-Werkzeugen: Bitte beachten Sie die jeweiligen Drehzahlangaben auf unserer Werkzeugverpackung.	**Abmessung**	**Katalogseite(n)**
Frässtifte aus Hartmetall	bis Ø 16 mm	ab 25
Frässtifte aus HSS	bis Ø 6 mm	ab 63
Schleifstifte	bis Ø 60 mm	ab 93
Polierstifte P2	bis Ø 16 mm	ab 140
Polierstifte P3	bis Ø 16 mm	ab 144
Polierstifte P6	bis Ø 30 mm	ab 157
Schleiffächer SFL/SFE/SFB/SFT/SFC	bis Ø 40 mm	ab 261
Schleifkappen SK...	bis Ø 16 mm	ab 321
Schleifrollen SR...	bis Ø 20 mm	ab 317
Schleifbänder SBZY	bis Ø 22 mm	ab 303
Schleifbänder SBKE	bis Ø 29 mm	311

Industry

Geradschleifer mit Verlängerung, isoliert

Bestell-Beispiel: A3993102115002

Länge: ca. 615 mm[1)]
Durchmesser: Ø 47 mm
Maschinengewicht: ca. 2,1 kg
Antriebsart: Lamellenmotor
integrierter Drehzahlregler

[1)] Maßangabe inkl. zwei Spindelverlängerungen

Weitere technische Daten siehe Seite 383.

Bezeichnung	Ventil	Leerlauf-drehzahl min $^{-1}$	Leistung KW	Luftverbrauch unter Last m³/min	Spannzange Ø mm	Schlauch-nennweite mm	Artikelnummer	
AMIN 15-070 GH2L	Hebel	15.300	0,7	0,7	6	10	A3993102115002	■

Im Lieferumfang enthalten:
Zuluftschlauch, Abluftschlauch mit Schalldämpfer, zwei Spindelverlängerungen (Länge je 200 mm), Spannzange 6 mm, Bedienungswerkzeug

Sonderzubehör:
Spindelverlängerung: 200 mm (max. Spindel-verlängerungen bis zu 1.200 mm), Spannzangen für Ø 8 mm, 9 mm, 3/16'', 1/4'', 5/16''

Einsetzbar mit LUKAS-Werkzeugen: Bitte beachten Sie die jeweiligen Drehzahlangaben auf unserer Werkzeugverpackung.	**Abmessung**	**Katalogseite(n)**
Schleiffächer SFL/B/T/E/C	bis Ø 40 mm	ab 261
Schleiffächer SFI	Ø 30 mm	271
Schleiffächer SFA	Ø 15 mm, 20 mm, 30 mm	272
Schleifbänder SBZY	bis Ø 25 mm	ab 303
Schleifbänder SBKE	bis Ø 29 mm	311
Schleifrollen SRZY/SRKE	bis Ø 20 mm	ab 317
Schleifkappen SK...	bis Ø 16 mm	ab 321
Schleifhüllen SHKE	0885, 1385	329
Polierstifte P1	Ø 32 mm	ab 137
Polierstifte P2	Ø 16 mm	ab 140

Industry

Geradschleifer, isoliert

Bestell-Beispiel: A3993102115001

Länge: ca. 310 mm
Durchmesser: Ø 52 mm
Maschinengewicht: ca. 2,2 kg
Antriebsart: Lamellenmotor integrierter Drehzahlregler

Weitere technische Daten siehe Seite 383.

Bezeichnung	Ventil	Leerlauf-drehzahl min $^{-1}$	Leistung KW	Luftverbrauch unter Last m³/min	Spannzange Ø mm	Schlauch-nennweite mm	Artikelnummer	
AMIN 15-100 GHL	Hebel	15.300	1	1	6	12	A3993102115001	■
AMIN 19-100 GHL	Hebel	19.000	1	1	6	12	A3993102119002	■

Im Lieferumfang enthalten:
Zuluftschlauch, Abluftschlauch mit Schalldämpfer, Spannzange 6 mm, Bedienungswerkzeug

Sonderzubehör:
Spannzangen für Ø 8 mm, 9 mm, 3/16'', 1/4'', 5/16''

Einsetzbar mit LUKAS-Werkzeugen: Bitte beachten Sie die jeweiligen Drehzahlangaben auf unserer Werkzeugverpackung.	**Abmessung**	**Katalogseite(n)**
AMIN 15-100 GHL		
Schleiffächer SFL/B/T/E/C	bis Ø 40 mm	ab 261
Schleiffächer SFI	Ø 30 mm	271
Schleiffächer SFA	Ø 15 mm, 20 mm, 30 mm	272
Schleifbänder SBZY	bis Ø 25 mm	ab 303
Schleifbänder SBKE	bis Ø 29 mm	311
Schleifrollen SRZY/SRKE	bis Ø 20 mm	ab 317
Schleifkappen SK...	bis Ø 16 mm	ab 321
Schleifhüllen SHKE	0885, 1385	329
AMIN 19-100 GHL		
Schleifstifte	Ø 50 mm	ab 93
Schleiffächer SFL	Ø 20 mm	ab 261
Schleifbänder SBZY	bis Ø 19 mm	ab 303
Schleifbänder SBKE	bis Ø 29 mm	311
Schleifrollen SRZY/SRKE	bis Ø 13 mm	ab 317
Schleifkappen SK...	bis Ø 13 mm	ab 321
Schleifhüllen SHKE	0885	329

LUKAS

Industry

Geradschleifer, isoliert

Bestell-Beispiel: A3993102119

Länge AMIN 19-100 GH:	ca. 310 mm
Länge AMIN 19-100 GHK:	ca. 190 mm
Durchmesser:	Ø 52 mm
Maschinengewicht GH:	ca. 2,3 kg
Maschinengewicht GHK:	ca. 1,7 kg
Antriebsart:	Lamellenmotor integrierter Drehzahlregler

Weitere technische Daten siehe Seite 383.

Bezeichnung	Ventil	Leerlauf-drehzahl min $^{-1}$	Leistung KW	Luftverbrauch unter Last m³/min	Spannzange Ø mm	Schlauch-nennweite mm	Artikelnummer	
AMIN 19-100 GH	Hebel	19.000	1	1	6	12	A3993102119	■
AMIN 19-100 GHK	Hebel	19.000	1	1	6	12	A3993102119001	■

Im Lieferumfang enthalten:

Zuluftschlauch, Abluftschlauch mit Schalldämpfer, Spannzange 6 mm, Bedienungswerkzeug

Sonderzubehör:

Spannzangen für Ø 8 mm, 9 mm, 3/16'', 1/4'', 5/16''

Einsetzbar mit LUKAS-Werkzeugen: Bitte beachten Sie die jeweiligen Drehzahlangaben auf unserer Werkzeugverpackung.	**Abmessung**	**Katalogseite(n)**
Frässtifte aus Hartmetall	bis Ø 12 mm	ab 25
Frässtifte aus HSS	bis Ø 4 mm	ab 63
Schleifstifte	bis Ø 50 mm	ab 93
Polierstifte P1	bis Ø 50 mm	ab 137
Polierstifte P2	bis Ø 12 mm	ab 140
Polierstifte P3	bis Ø 10 mm	ab 144
Polierstifte P5	bis Ø 50 mm	ab 153
Polierstifte P6	bis Ø 16 mm	ab 157
Schleifkappen SK...	bis Ø 13 mm	ab 321
Schleifrollen SR...	bis Ø 13 mm	ab 317
Schleifbänder SBZY	bis Ø 19 mm	ab 303
Schleifbänder SBKE	bis Ø 29 mm	311

LUKAS

Industry

Geradschleifer, isoliert

Bestell-Beispiel: A3993101120

Länge: ca. 175 mm
Durchmesser: Ø 34,5 mm
Maschinengewicht: ca. 0,90 kg
Antriebsart: Lamellenmotor
integrierter Drehzahlregler

Weitere technische Daten siehe Seite 383.

Bezeichnung	Ventil	Leerlauf-drehzahl min $^{-1}$	Leistung KW	Luftverbrauch unter Last m³/min	Spannzange Ø mm	Schlauch-nennweite mm	Artikelnummer	
AMIN 20-030 GD	Dreh	20.000	0,3	0,53	6	8	A3993101120	■
AMIN 20-030 GH	Hebel	20.000	0,3	0,45	6	8	A3993102120	■
AMIN 23-030 GD	Dreh	23.000	0,3	0,54	6	8	A3993101123	■

Im Lieferumfang enthalten:
Zuluftschlauch, Abluftschlauch mit Schalldämpfer, Spannzange 6 mm, Bedienungswerkzeug

Sonderzubehör:
Spannzangen für Ø 3 mm, 4 mm, 5 mm, 1/8", 3/16", 1/4"

Einsetzbar mit LUKAS-Werkzeugen: Bitte beachten Sie die jeweiligen Drehzahlangaben auf unserer Werkzeugverpackung.	**Abmessung**	**Katalogseite(n)**
AMIN 20-030 GD/GH		
Frässtifte aus Hartmetall	bis Ø 12 mm	ab 25
Frässtifte aus HSS	bis Ø 4 mm	ab 63
Schleiffächer SFL	Ø 20 mm	ab 261
Schleifbänder SBZY	bis Ø 19 mm	ab 303
Schleifbänder SBKE	bis Ø 29 mm	311
Schleifrollen SRZY/SRKE	bis Ø 13 mm	ab 317
Schleifkappen SK...	bis Ø 13 mm	ab 321
Schleifhüllen SHKE	0885	329
Schleifstifte Schaft 6 mm	Ø 22 mm, 25 mm, 32 mm, 40 mm	ab 93
Polierstifte P2	Ø 13 mm	ab 140
AMIN 23-030 GD		
Frässtifte aus Hartmetall	bis Ø 12 mm	ab 25
Frässtifte aus HSS	bis Ø 4 mm	ab 63
Schleiffächer SFL	Ø 20 mm	ab 261
Schleifbänder SBZY	bis Ø 15 mm	ab 303
Schleifrollen SRZY/SRKE	bis Ø 13 mm	ab 317
Schleifkappen SK...	bis Ø 13 mm	ab 321
Schleifhüllen SHKE	0885	329
Schleifstifte	bis Ø 40 mm	ab 93
Polierstifte P1	Ø 10–20 mm	ab 137
Polierstifte P2	Ø 5–10 mm	ab 140
Polierstifte P5	Ø 8–20 mm	ab 153

Industry

Geradschleifer, isoliert

Bestell-Beispiel: A3993101130

Länge: ca. 175 mm
Durchmesser: Ø 34,5 mm
Maschinengewicht: ca. 0,70 kg
Antriebsart: Lamellenmotor integrierter Drehzahlregler

Weitere technische Daten siehe Seite 383.

Bezeichnung	Ventil	Leerlauf-drehzahl min $^{-1}$	Leistung KW	Luftverbrauch unter Last m³/min	Spannzange Ø mm	Schlauch-nennweite mm	Artikelnummer	
AMIN 30-030 GD	Dreh	30.000	0,3	0,45	6	6	A3993101130	■
AMIN 30-030 GH	Hebel	30.000	0,3	0,45	6	6	A3993102130	■

Im Lieferumfang enthalten:
Zuluftschlauch, Abluftschlauch mit Schalldämpfer, Spannzange 6 mm, Bedienungswerkzeug

Sonderzubehör:
Spannzangen für Ø 3 mm, 3,25 mm, 4 mm, 5 mm, 1/8'', 3/16'', 1/4''

Einsetzbar mit LUKAS-Werkzeugen: Bitte beachten Sie die jeweiligen Drehzahlangaben auf unserer Werkzeugverpackung.	**Abmessung**	**Katalogseite(n)**
Frässtifte aus Hartmetall	bis Ø 8 mm	ab 25
Frässtifte aus HSS	bis Ø 3 mm	ab 63
Schleifstifte	bis Ø 32 mm	ab 93
Polierstifte P1	bis Ø 32 mm	ab 137
Polierstifte P2	bis Ø 10 mm	ab 140
Polierstifte P3	bis Ø 10 mm	ab 144
Polierstifte P5	bis Ø 32 mm	ab 153
Polierstifte P6	bis Ø 12 mm	ab 157
Schleifkappen SK...	bis Ø 10 mm	ab 321
Schleifbänder SBZY	bis Ø 12 mm	ab 303

Industry

Geradschleifer, isoliert

Bestell-Beispiel: A3993101132

Länge:	ca. 206 mm
Durchmesser Gehäuse:	ca. 30 mm
Durchmesser Spindelgehäuse:	ca. 23 mm
Maschinengewicht:	ca. 0,40 Kg
Antriebsart:	Lamellenmotor
Teilabluft nach vorn (absperrbar)	

Weitere technische Daten siehe Seite 383.

Bezeichnung	Ventil	Leerlauf-drehzahl min $^{-1}$	Leistung KW	Luftverbrauch unter Last m³/min	Spannzange Ø mm	Schlauch-nennweite mm	Artikelnummer	
AMIN 32-027 GD	Dreh	32.000	0,27	0,3	6	6	A3993101132	■

Im Lieferumfang enthalten:

Zuluftschlauch, Abluftschlauch mit Schalldämpfer, Spannzange 6 mm

Bedienungswerkzeug

Sonderzubehör:

Spannzangen für Ø 3 mm, 1/8", 1/4"

Einsetzbar mit LUKAS-Werkzeugen: Bitte beachten Sie die jeweiligen Drehzahlangaben auf unserer Werkzeugverpackung.	**Abmessung**	**Katalogseite(n)**
Frässtifte aus Hartmetall	bis Ø 8 mm	ab 25
Frässtifte aus HSS	bis Ø 3 mm	ab 63
Schleifstifte	bis Ø 32 mm	ab 93
Polierstifte P1	bis Ø 32 mm	ab 137
Polierstifte P2	bis Ø 10 mm	ab 140
Polierstifte P3	bis Ø 10 mm	ab 144
Polierstifte P5	bis Ø 32 mm	ab 153
Polierstifte P6	bis Ø 12 mm	ab 157
Schleifkappen SK...	bis Ø 10 mm	ab 321
Schleifbänder SBZY	bis Ø 12 mm	ab 303

Industry

Geradschleifer, isoliert

Bestell-Beispiel: A3993101145

Länge: ca. 175 mm
Durchmesser: Ø 34,5 mm
Maschinengewicht: ca. 0,70 kg
Antriebsart: Lamellenmotor

Weitere technische Daten siehe Seite 383.

Bezeichnung	Ventil	Leerlauf-drehzahl min $^{-1}$	Leistung KW	Luftverbrauch unter Last m³/min	Spannzange Ø mm	Schlauch-nennweite mm	Artikelnummer	
AMIN 45-030 GD	Dreh	45.000	0,3	0,5	6	6	A3993101145	■
AMIN 45-030 GH	Hebel	45.000	0,3	0,5	6	6	A3993102145	■

Im Lieferumfang enthalten:
Zuluftschlauch, Abluftschlauch mit Schalldämpfer, Spannzange 6 mm, Bedienungswerkzeug

Sonderzubehör:
Spannzangen für Ø 3 mm, 3,25 mm, 4 mm, 5 mm, 1/8'', 3/16'', 1/4''

Einsetzbar mit LUKAS-Werkzeugen: Bitte beachten Sie die jeweiligen Drehzahlangaben auf unserer Werkzeugverpackung.	**Abmessung**	**Katalogseite(n)**
Frässtifte aus Hartmetall	bis Ø 6 mm	ab 25
Schleifstifte	bis Ø 20 mm	ab 93
Polierstifte P1	bis Ø 20 mm	ab 137
Polierstifte P2	bis Ø 6 mm	ab 140
Polierstifte P3	bis Ø 6 mm	ab 144
Polierstifte P5	bis Ø 20 mm	ab 153
Polierstifte P6	bis Ø 10 mm	ab 157
Schleifkappen SK...	bis Ø 5 mm	ab 321
Schleifbänder SBZY	bis Ø 12 mm	ab 303

Industry

Geradschleifer, isoliert

Bestell-Beispiel: A3993101155

Länge: ca. 130 mm
Durchmesser: Ø 16 mm
Maschinengewicht: ca. 0,24 kg
Antriebsart: Lamellenmotor

Weitere technische Daten siehe Seite 383.

Bezeichnung	Ventil	Leerlauf-drehzahl min $^{-1}$	Leistung KW	Luftverbrauch unter Last m³/min	Spannzange Ø mm	Schlauch-nennweite mm	Artikelnummer	
AMIN 55-011 GD	Dreh	55.000	0,11	0,15	3	5	A3993101155	■

Im Lieferumfang enthalten:
Zuluftschlauch, Abluftschlauch mit Schalldämpfer, Spannzange 3 mm, Bedienungswerkzeug

Eigenschaften:
- durchzugsstärkste Maschine ihrer Klasse
- kompakte Bauform
- arretierbarer Drehschalter

Sonderzubehör:
Spannzangen für Ø 2 mm, 3,25 mm, 1/8'', 3/32''

Einsetzbar mit LUKAS-Werkzeugen: Bitte beachten Sie die jeweiligen Drehzahlangaben auf unserer Werkzeugverpackung.	**Abmessung**	**Katalogseite(n)**
Frässtifte aus Hartmetall	bis Ø 5 mm	ab 25
Schleifstifte	bis Ø 16 mm	ab 93
Polierstifte P1	bis Ø 16 mm	ab 137
Polierstifte P2	bis Ø 5 mm	ab 140
Polierstifte P5	bis Ø 16 mm	ab 153
Schleifkappen SK...	bis Ø 5 mm	ab 321
Schleifbänder SBZY	bis Ø 10 mm	ab 303

Industry

Geradschleifer, isoliert

Bestell-Beispiel: A3993101172

Länge: ca. 154 mm
Durchmesser: Ø 27,5 mm
Maschinengewicht: ca. 0,45 kg
Antriebsart: Lamellenmotor

Weitere technische Daten siehe Seite 383.

Bezeichnung	Ventil	Leerlauf-drehzahl min $^{-1}$	Leistung KW	Luftverbrauch unter Last m³/min	Spannzange Ø mm	Schlauch-nennweite mm	Artikelnummer	
AMIN 72-013 GD	Dreh	72.000	0,13	0,21	3	5	A3993101172	■

Im Lieferumfang enthalten:
Zuluftschlauch, Abluftschlauch mit Schalldämpfer, Spannzange 3 mm, Bedienungswerkzeug

Sonderzubehör:
Spannzangen für Ø 2 mm, 3,25 mm, 1/8'', 3/32''

Einsetzbar mit LUKAS-Werkzeugen: Bitte beachten Sie die jeweiligen Drehzahlangaben auf unserer Werkzeugverpackung.	**Abmessung**	**Katalogseite(n)**
Frässtifte aus Hartmetall	bis Ø 4 mm	ab 25
Schleifstifte	bis Ø 13 mm	ab 93
Polierstifte P1	bis Ø 13 mm	ab 137
Polierstifte P2	bis Ø 4 mm	ab 140
Polierstifte P5	bis Ø 13 mm	ab 153

Industry

Geradschleifer mit Turbinenantrieb, isoliert

Bestell-Beispiel: A3993101170

Länge: ca. 170 mm
Durchmesser: Ø 20,6 mm, Ø 41,5 mm
Maschinengewicht: ca. 0,6 kg
Antriebsart: Turbine
integrierter Drehzahlregler

Weitere technische Daten siehe Seite 383.

Bezeichnung	Ventil	Leerlauf-drehzahl min $^{-1}$	Leistung KW	Luftverbrauch unter Last m³/min	Spannzange Ø mm	Schlauch-nennweite mm	Artikelnummer	
AMIN 70-025 TGD	Dreh	70.000	0,25	0,43	3	6	A3993101170	■

Eigenschaften:

- **ölfreier** und wartungsarmer Betrieb
- optimales Leistungsgewicht
- integrierter Drehzahlregler
- automatische Bremse verhindert Nachlaufen
- arretierbarer Drehschalter

Im Lieferumfang enthalten:

Zuluftschlauch, Abluftschlauch mit Schalldämpfer, Spannzange 3 mm, Bedienungswerkzeug

Sonderzubehör:

Spannzangen für Ø 4 mm, 5 mm, 6 mm, 1/8'', 3/16'', 1/4''

Einsetzbar mit LUKAS-Werkzeugen: Bitte beachten Sie die jeweiligen Drehzahlangaben auf unserer Werkzeugverpackung.	**Abmessung**	**Katalogseite(n)**
Frässtifte aus Hartmetall	bis Ø 4 mm	ab 25
Schleifstifte	bis Ø 13 mm	ab 93
Polierstifte P1	bis Ø 8 mm	ab 137
Polierstifte P2	bis Ø 4 mm	ab 140
Polierstifte P5	bis Ø 6 mm	ab 153

Industry

Geradschleifer für den Einsatz zweiseitig konischer Schleifscheiben

Bestell-Beispiel: A79901021076

AM 07/100 GH

Länge: ca. 530 mm
Durchmesser: Ø 74 mm
Maschinengewicht: ca. 3,8 kg
Antriebsart: Lamellenmotor, integrierter Drehzahlregler

AM 11/080 GH

Länge: ca. 498 mm
Durchmesser: Ø 62 mm
Maschinengewicht: ca. 2,2 kg
Antriebsart: Lamellenmotor, integrierter Drehzahlregler

Weitere technische Daten siehe Seite 383.

Bezeichnung	Ventil	Leerlaufdrehzahl min $^{-1}$	Leistung KW	Luftverbrauch unter Last m³/min	max. Schleifscheibe Ø mm	Werkzeugaufnahme mm	Schlauchnennweite mm	max. Umfangsgeschwindigkeit m/s	Artikelnummer	
AM 07/100 GH	Hebel	7.600	1,5	1,6	125 x 25	20	13	50	A79901021076	■
AM 11/080 GH	Hebel	10.700	1,1	1,3	80 x 20	20	13	50	A39901012115001	■

Im Lieferumfang enthalten:
Schlauchverbindungsanschluss für Zuluftschlauch Innendurchmesser 13 mm, Spannflansche für den Einsatz mit zweiseitig konischen Schleifscheiben, Bedienungswerkzeug

Dieser Geradschleifer ist in Verbindung mit LUKAS-Schleifscheiben ideal zum Bearbeiten von Schweißnähten und Gussteilen geeignet. Das Schleifen mit zweiseitig konischen Schleifscheiben ist auch ohne Schutzhaube zulässig, erfordert allerdings den Einsatz entsprechender Spannflansche. Der Gebrauch von Zwischenlagen ist nicht zulässig. Die Geradschleifer dieser Baureihe sind mit einer Sicherheits-Spanneinrichtung ausgerüstet. Sowohl der Spannflansch als auch der Mitnehmerflansch sind verdrehsicher mit der Spindel verbunden, so dass sich, selbst beim Blockieren der Maschine, die Schleifscheibe nicht lösen kann.

Einsetzbar mit LUKAS-Werkzeugen: Bitte beachten Sie die jeweiligen Drehzahlangaben auf unserer Werkzeugverpackung.	**Abmessung**	**Katalogseite(n)**
AMIN 07/100 GH		
Schleifscheibe SE4	Ø 100–125 mm, Bohrung 20 mm	208
AMIN 11/080 GH		
Schleifscheibe SE4	Ø 80 mm, Bohrung 20 mm	208

Industry

Satiniermaschine

Bestell-Beispiel: A3995ESM1310

Maschinengewicht: ca. 2,8 kg

Bezeichnung	Leerlaufdrehzahl min $^{-1}$	Leistungs-aufnahme W	Werkzeug max. Ø mm	Werkzeug-breite mm	Werkzeug-aufnahme mm	Artikelnummer	
ESM 1310	1.300 - 3.050	1.300	120	100	19	A3995ESM1310	■

Mit entsprechendem Werkzeug ideal zum:

- Satinieren
- Polieren
- Glätten
- Mattieren
- Strukturieren
- Bürsten
- Entgraten

Elektronische Regelung mit:

- Sanftanlauf
- stufenlose Drehzahlregelung
- Temperatur- und Überlastabschaltung

Besondere Merkmale:

- hochbelastbarer Motor (Standfest)
- zweifach Getriebeuntersetzung (lange Lebensdauer)
- staubgeschützte Lager (verschleißarm)

Mit dem optimalen Werkzeug werden schattenfreie und übergangslose Metall-, Holz- oder Kunststoffoberflächen erreicht.

Einsetzbar mit LUKAS-Werkzeugen: Bitte beachten Sie die jeweiligen Drehzahlangaben auf unserer Werkzeugverpackung.	**Abmessung**	**Katalogseite(n)**
Polierwalzen P6	100 x 50 mm, 100 x 100 mm	ab 160
Schleifbandwalzen SBZY	100 x 100 mm	312
Schleiflamellenwalzen LWL, LWV, LWM, LWF	100 x 50 mm, 100 x 100 mm	ab 297

Werkstoffgruppen

1 STAHL UND STAHLGUSS
Rm bis 800 N/mm²

- allgemeine Baustähle
- Automatenstähle
- Einsatzstähle
- Feinkornbaustähle
- Kaltfließpressstähle
- kaltzähe Baustähle
- Kesselbleche
- Nitrierstähle
- Stahlguss
- Vergütungsstähle
- warmfeste Baustähle

2 LEGIERTE / VERGÜTETE STÄHLE
Rm 800 bis 1200 N/mm²

- Einsatzstähle
- Federstähle
- Feinkornbaustähle
- Nitrierstähle
- Vergütungsstähle
- verschleißfeste Stähle
- Wälzlagerstähle

3 WERKZEUGSTÄHLE **Rm bis 1300 N/mm²**

- 60 – 65 HRC
- Schnellarbeitsstähle
- unlegierte Werkzeugstähle
- Werkzeugstähle für Kaltarbeit
- Werkzeugstähle für Warmarbeit

4 ROST- / SÄURE- / HITZEBESTÄNDIGER STAHL UND STAHLGUSS

- austenitisch
- ferritisch
- ferritisch-austenitisch
- hitzebeständig
- martensitisch
- rostfrei, geschwefelt

5 GUSSEISEN

6 ALUMINIUM-, MAGNESIUM- UND KUPFER-LEGIERUNGEN

- über 300 HB
- 200 – 300 HB
- bis 200 HB
- über 15 % Si
- 10 – 15 % Si
- 0,5 – 10 % Si
- unter 0,5 % Si

7 TITAN- UND NICKEL-LEGIERUNGEN

- Rm 900 bis 1500 N/mm²
- Rm bis 900 N/mm²

8 KUNSTSTOFF / HOLZ / GUMMI

9 GLAS / HARTMETALL

10 STEIN / ZIEGEL / GASBETON

11 BETON / BETON ARMIERT

12 KERAMIK / FLIESEN

13 MARMOR

14 GRANIT

15 FRISCHBETON

16 ASPHALT

● **gut geeignet**
○ **geeignet**

■ **ab Lager lieferbar**
▲ **auf Anfrage lieferbar**
Ⓢ **Nachschleif-Service, bitte anfragen**

Erklärung unserer Sicherheitssymbole

(diese können produktbezogen variieren)

Augenschutz benutzen

Gehörschutz benutzen

Staubmaske anlegen

Sicherheitsempfehlungen beachten

Handschuhe benutzen

Nur zulässig in Verbindung mit einem Stützteller

nicht zulässig für Nassschleifen

nicht zulässig für Seitenschleifen

nicht benutzen, falls beschädigt

Nicht zulässig für Freihand- und handgeführtes Schleifen